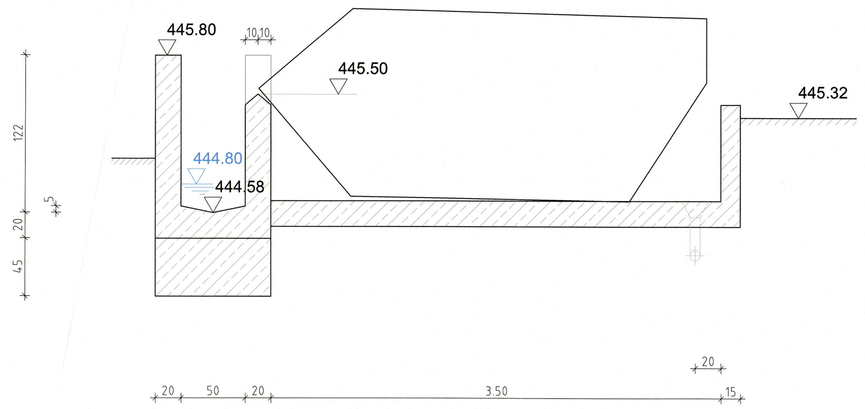


Schnitt C - C

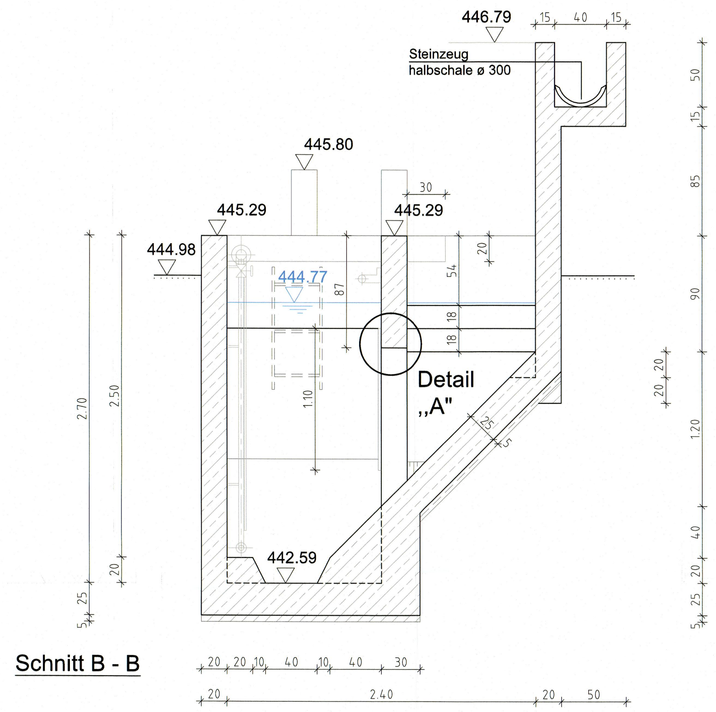


Schnitt B - B

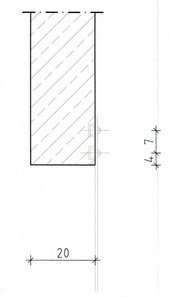

2 Halfenschienen 38/17
2 Bolzen M16 je Lamelle
Kunststofflamellen 0,5/10cm
Stahl verzinkt 0,8/10cm

Detail "A"
M = 1 : 10
Schnitt

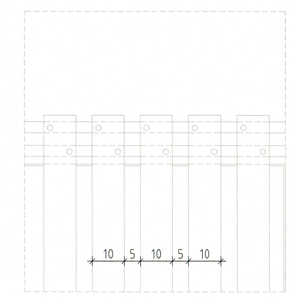

Detail "A"
M = 1 : 10
Ansicht

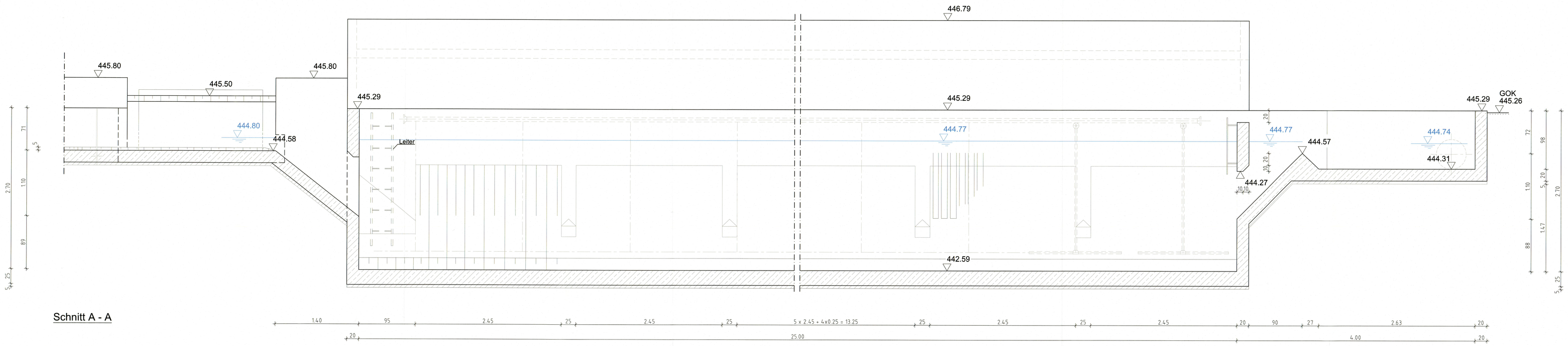


Schnitt A - A

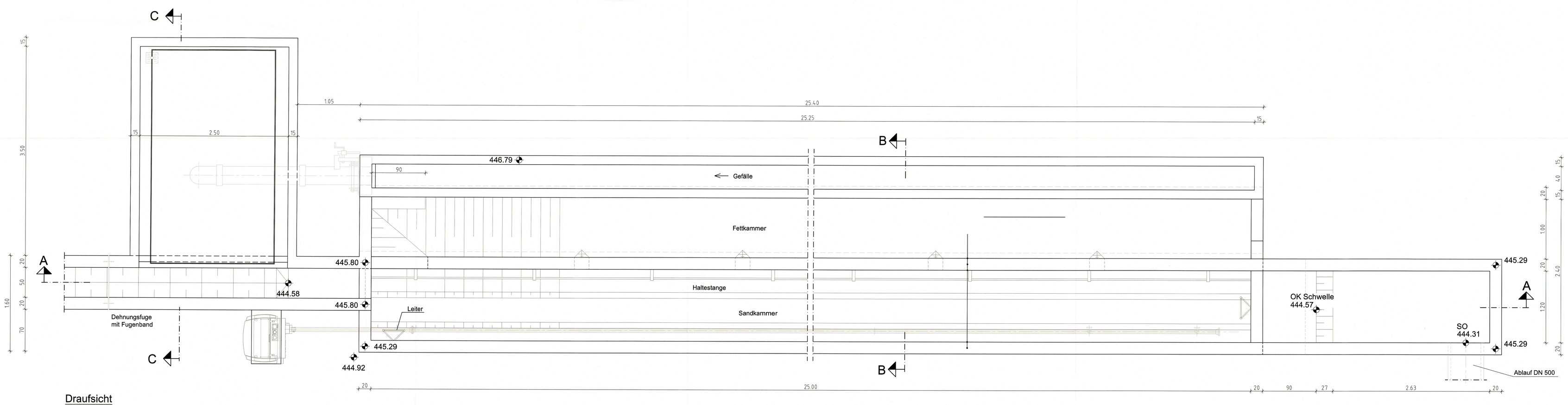


Draufsicht

Anlage: 3.3.2

Genehmigt mit Bescheid des Landratsamtes Pfaffenhofen a.d.Ilm vom 23.11.2023, Az.: 42/8323 0 gemäß Art. 15 BayWG.
Pfaffenhofen a.d.Ilm, 23.11.2023
Landratsamt
Markus Heß

Die Kotierung wurde anhand von verschiedenen Vermessungen und Bestandsplänen plausibilisiert!

Geprüft
der allg. amtl. Sachverständige
im wasserrechtlichen Verfahren
Wasserwirtschaftsamt Ingolstadt
Ingolstadt,

| Index: | Art der Änderung: | Datum: | gezeichnet: |
|---|---|---|---|
| | | | |

Projekt:
Zweckverband Oberes Ilmtal
Antrag zur wasserrechtlichen Genehmigung

Gemeinde Reichertshausen
Landkreis Pfaffenhofen a. d. Ilm

GENEHMIGUNGSPLANUNG

Vorhabensträger:
Zweckverband Oberes Ilmtal

Planinhalt:
Bauwerksplan
Sandfang

Projekt Nr.: 4011.024
Datum: 15.03.2021

Plan-Nr./Index: GP SF01
Maßstab: 1 : 25
Aufgestellt: M. Müller

Plangrundlagen:
Lagesystem: GK4
gezeichnet: J. Heim
Höhensystem: m.ü.NN (DHHN 12)
geprüft: A. Vogl

Entwurfsverfasser:
WipflerPLAN
Architekten
Bauingenieure
Vermessungsingenieure
Erschließungsträger

WipflerPLAN
Planungsgesellschaft mbH
Hohenwarter Straße 124
85276 Pfaffenhofen / Ilm
Tel.: 08441 5046-0
Fax: 08441 490204
www.wipflerplan.de
info@wipflerplan.de

ZV Abwasserbeseitigung Oberes Ilmtal
Pfaffenhofener Str. 2
85283 Reichertshausen
Tel.: 08441/808-0
Fax: 08441/808-9
www.reichertshausen.de
rathaus@reichertshausen.de

Datei: P:\PROJEKTE\4011.024\5_Planungen\3_Genehmigungsplanung\2_Wasserrechtsantrag\Pläne_Pläne zum WR-Antrag\3.3.2 - Sandfang.dwg | Plotdatum: 11.03.2021, 14:53 Uhr | Benutzer: jhm

Blattgröße: 1.305 x 0.800 = 1.045 m²